COMUNE DI GALLICANO NEL LAZIO

CITTA' METROPOLITANA DI ROMA CAPITALE

LAVORI DI MIGLIORAMENTO SISMICO DELLA SCUOLA DELL'INFANZIA "SUOR GIOVANNA ROMANO" NEL COMUNE DI GALLICANO NEL LAZIO

PROGETTO ESECUTIVO

PLANIMETRIA IMPIANTO FOTOVOLTAICO
SCHEMA ELETTRICO
PARTICOLARI COSTRUTTIVI

Scala:	
Allegati n.	89
Progr. n.	PI-05
Tav. n.	
Data:	11/2017
Agg.:	
Agg.:	

Raggruppamento Temporaneo di Professionisti (R.T.P.)

Capogruppo: Dott.Ing. Alessandro VERRECCHIA
Membro: Dott.Ing. Francesco VIOLO
Membro: Geom. Emiliano CAMPOLI

IL TECNICO INCARICATO
Dott.Ing. Alessandro VERRECCHIA

IL TECNICO INCARICATO
Dott.Ing. Francesco VIOLO

IL TECNICO INCARICATO
Geom. Emiliano CAMPOLI

Pannello Fotovoltaico scala 1:10

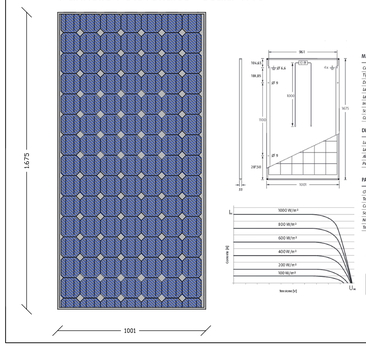

MATERIALI IMPIEGATI

Cella per modulo	60
Tipo di cella	policristallino
Dimensione della cella	156 mm x 156 mm
Lato anteriore	Vetro di sicurezza temperato termicamente (EN 12150)
Lato posteriore	film bianco
Intelaiatura	alluminio anodizzato argentato
Scatola di connessione	IP65
Connettore	H4

DIMENSIONI

Lunghezza	1675 mm
Larghezza	1000 mm
Altezza	35 mm
Peso	19,5 kg

CARATTERISTICHE TERMICHE

NOCT	46 °C	
TC_{Pmax}		-0,01 %/K
TC_{Voc}		-0,31 %/K
TC_{Isc}		0,47 %/K

PARAMETRI PER L'INTEGRAZIONE OTTIMALE DEL SISTEMA

Classificazione di potenza	-0 Wp / +5 Wp
Tensione massima di sistema classe II	1000 V
Capacità di carico di corrente inversa	25 A
Sovracorrente Contro dimensio	5 A / 2,4 kWp/st
Numero dei diodi Bypass	3
Temperatura di esercizio ammessa	-40 °C a +85 °C

Vista in prospettiva

Vista dall'alto

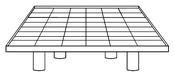

Profilo

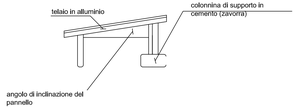

PARTICOLARE IMPIANTO SOLARE TERMICO

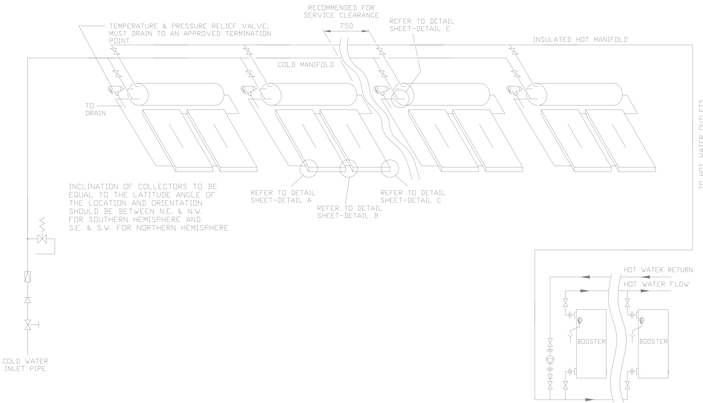

LEGEND

- STOP COCK
- NON RETURN VALVE
- PRESSURE LIMITING VALVE (IF REQUIRED)
- EXPANSION CONTROL VALVE
- GATE VALVE OR BALL VALVE
- CIRCULATOR
- UNION
- TUNDISH
- DIRECTION OF FLOW

NOTES

1. ENSURE ALL INSTALLATION PRACTICES CONFORM TO THE REQUIREMENTS OF THE LOCAL AUTHORITIES.
2. ALL PIPES AND FITTINGS SHOWN SHALL BE PROVIDED BY THE CONTRACTOR.
3. MINIMUM ANGLE OF INCLINATION OF SOLAR HILINE SYSTEMS IS 10°.
4. MAXIMUM TANKS OR BOOSTER WATER HEATERS IN A BANK IS 8, MULTIPLE BANKS CAN BE INSTALLED.

LEGENDA

F	Sezionatori di campo con fusibili
	Diodi di blocco 12A 800V
SPD	Scricatore di tensione a varistore SPD
Inverter	Gruppo di conversione connesso alla rete con protezioni di interfaccia conforme alla CEI 11-20 e alle prescrizioni ENEL DK5940
	Pannello fotovoltaico, silicio policristallino. Potenza nominale: 250 kWp. Dimensione pannello: (826 x 1575 x 42)mm. [redacted]

Inverter per impianti grid connected ad alto livello di isolamento ed affidabilità.
Grado di protezione: IP65;
Protezioni per sovratemperature, sovratensioni e cortocircuit;
Range di temperatura: -25° +60°;
Frequenza di rete: 49,8 - 50,2 Hz;
Dimensioni approssimative: (450x300x220)mm.

Generazione solare - elettrica

MESE	GH	GM
Gennaio	2,70	2,4
Febbraio	3,50	3,14
Marzo	4,90	4,4
Aprile	5,40	5,14
Maggio	6,40	6,14
Giugno	6,90	6,9
Luglio	6,90	6,9
Agosto	6,14	6,14
Settembre	4,14	4,14
Ottobre	3,40	3,14
Novembre	2,70	2,4
Dicembre	2,40	2,14
Media	4,71	4,5
Totale	57,27	54

Dati: Joint Research Centre, Ispra Italy

GH: irradiazione globale media giornaliera riferita al metro quadrato (kWh/mq)
Gm: irradiazione globale media mensile riferita al metro quadrato (kWh/mq)

Morsettiera quadri di sottocampo

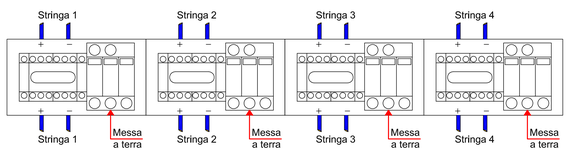

scala 1:5
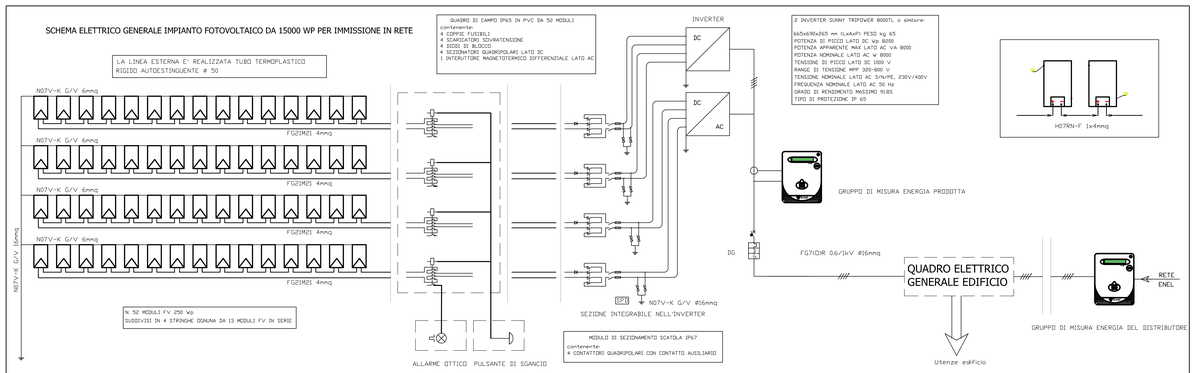
SCHEMA ELETTRICO GENERALE IMPIANTO FOTOVOLTAICO DA 15000 WP PER IMMISSIONE IN RETE